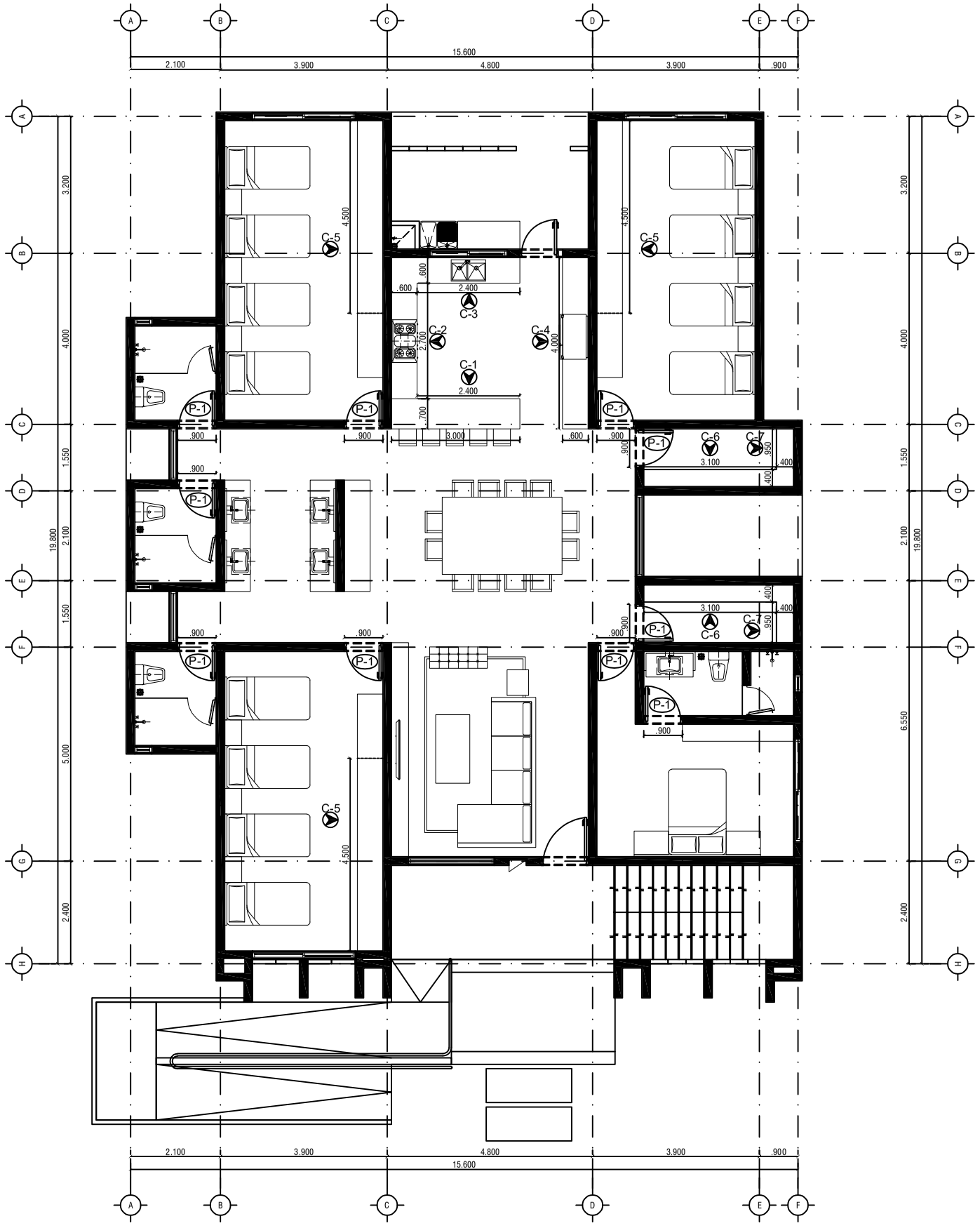

CARPINTERÍAS
PLANTA BAJA
ESCALA: 1:125

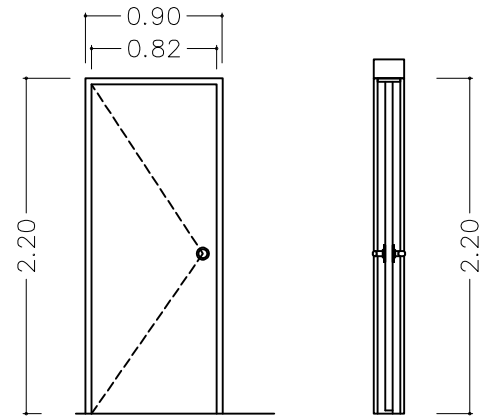

ELEVACION der. SECCION

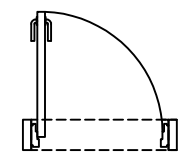

PLANTA

P-1 PUERTA MADERA
MARCO MADERA 10 PZA.

DETALLE PUERTAS
ESCALA: 1:50

TABLA DE PUERTAS PLANTA BAJA

TIPO	DIMENSIONES		ABATIMIENTO		UBICACIÓN	ESPECIFICACION	CANT.
	CLARO	ALTO	IZQ.	DER.			
P-1	0.90	2.20	6	4	PUERTAS INTERIORES	PUERTA DE MADERA SOLIDA DE PINO EN ACABADO PINTURA ESMALTE COLOR SW 7530 BEIGE BARCELONA O SIMILAR. GROSOR DE 3.5 CM, DE MADERA. DIMENSIONES 0.90 CM X 2.20 CM DE ALTO. INCLUIR MARCO PARA PUERTA DE MADERA, (PARA AJUSTAR) DE MADERA DE PINO Y CHAPA DE MANIJA MARCA DEFIANT MODELO MANHATTAN ACABADO ACERO NIQUEL SATINADO.	10

EL GOBIERNO DEL NUEVO NUEVO LEÓN

DEPENDENCIA NORMATIVA

PROYECTO
VILLAS DIF CAPULLOS
MUNICIPIO DE MONTERREY, N.L.

NOMENCLATURA

NPT	NIVEL DE PISO TERMINADO
NB	NIVEL DE BAQUETA
NSLE	NIVEL SUPERIOR DE LOSA DE ENTREPISO
NILE	NIVEL INFERIOR DE LOSA DE ENTREPISO
NSLA	NIVEL SUPERIOR DE LOSA DE AZOTEA
NILA	NIVEL INFERIOR DE LOSA DE AZOTEA
NJ	NIVEL DE JARDÍN
NC	NIVEL DE CALLE
NP	NIVEL DE PRETIL

SIMBOLOGÍA GENERAL

	CAMBIO DE NIVEL
A	EJE
N.P.T 0.00	NIVEL DE PISO TERMINADO (PLANTA)
N.P.T 0.00	NIVEL DE PISO TERMINADO (ELEVACIÓN)
00/A000	ETIQUETA DE ELEVACION EXTERIOR
00/A000	SECCIÓN GENERAL

NOTAS GENERALES

- TODAS LAS ACOTACIONES Y NIVELES EN METROS.
- LA PLANTA ARQUITECTÓNICA RIGE SOBRE TODAS LAS PLANTAS.
- ESTE PLANO DEBERÁ VERIFICARSE CON LOS CORRESPONDIENTES DE INSTALACIONES Y ESTRUCTURALES. CUALQUIER DISCREPANCIA DEBERÁ CONSULTARSE CON LA DIRECCIÓN DE OBRA.
- EL CONTRATISTA RECTIFICARÁ EN EL LUGAR DE LA OBRA, ANTES DE EJECUTAR, LAS DIMENSIONES Y NIVELES INDICADOS EN ESTE PLANO, DEBIENDO SOMETER A LA DIRECCIÓN DE OBRA CUALQUIER DIFERENCIA QUE HUBIERE.
- EL CONSTUCTOR DE OBRA DEBERÁ VERIFICAR CONTINUAMENTE QUE LOS PLANOS ESTÉN ACTUALIZADOS Y ASEGURAR LA CORRECTA COORDINACIÓN CON LAS OTRAS ACTIVIDADES DE LA OBRA.

REV	FECHA	COMENTARIOS
1		

RESPONSABLE DE PROYECTO

DEPENDENCIA NORMATIVA

CLAVE
CAP-VD-CARP-01

NORTE

NOMBRE DE PLANO
CARPINTERIAS
PLANTA BAJA PUERTAS

NOTA:
ESTE PROGRAMA ES DE CARÁCTER PÚBLICO, NO ES PATROCINADO, NI PROMOVIDO POR PARTIDO POLÍTICO ALGUNO Y SUS RECURSOS PROVIENEN DE LOS IMPUESTOS QUE PAGAN TODOS LOS CONTRIBUYENTES. ESTÁ PROHIBIDO EL USO DE ESTE PROGRAMA CON FINES POLÍTICOS, ELECTORALES, DE LUCRO Y OTROS DISTINTOS A LOS ESTABLECIDOS.

NL MOVILIDAD Y PLANEACIÓN URBANA
GABINETE DE GENERACIÓN DE RIQUEZA SOSTENIBLE